CUT NEWS

Ausgabe:	4-19
Werkzeug 1:	Bohr- und Senkwerkzeug IHCPGT-303296367R
Werkzeug 2:	Bohr- und Senkwerkzeug H2850-303289991R
Werkstückmaterial:	16MnCr5
Reg.-Nr.	

Aufgabe

Werkzeug 1: Vorbearbeitung einer Passbohrung sowie Übergangsradius und Anspiegelung einer Planfläche
Werkzeug 2: Passbohrung 17 H7 sowie Übergangsradius und Anspiegelung einer Planfläche

- Geschmiedetes Bauteil
- Wechselplattenwerkzeug um Kosten zu senken
- Einfaches Handling
- **Oberflächenanforderung: Rz = 10 ; Gratfrei**

Bauteil:	Schalthülse für Automobilhersteller
Maschine:	Chiron FZ 15
Material:	16MnCr5 gehärtet
Bearbeitung:	Bohren und Anspiegeln
Wettbewerber:	Sonder-Vollhartmetallwerkzeug

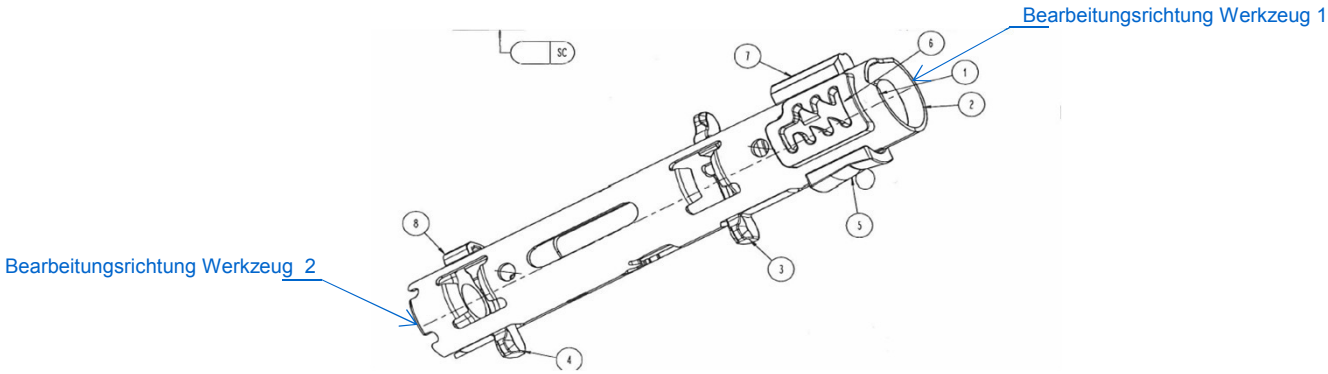

Lösung

Werkzeug 1:
Sonder WSP-Werkzeug mit Zylinderschaft und Innenkühlung
siehe Zeichnung auf Seite 2
1. Durchmesser mit zwei ISO-Wendeschneidplatten aufbohren
2. Kantenbruch und Planfläche mittels einer Sonderplatte

Werkzeug 2:
Sonder WSP-Werkzeug mit Zylinderschaft und Innenkühlung
siehe Zeichnung auf Seite 3
1. Durchmesser mit 2x W2850-04141000L G16 aufbohren
2. Kantenbruch + Planfläche mittels einer Sonderplatte

	Werkzeug 1:	Werkzeug 2:
Schneidplatten:	2x CPGT 060204R (7645 62,040) 1x ES0800-303296061 L G16	2x W2850-04141000 L G16 (20432 28,501) 1x ES0800-303296061 L G16 (303296061)
Sorte:	G16	G16
Schnittdaten 1.Ø:	Vc: 106 m/min Drehzahl: 1600 U/min fz: 0,09 mm Vf: 300 mm/min	Vc: 107 m/min Drehzahl: 2000 U/min fz: 0,07 mm Vf: 300 mm/min
Schnittdaten 2.Ø:	Vc: 106 m/min Drehzahl: 1600 U/min fz: 0,18 mm Vf: 300 mm/min	Vc: 107 m/min Drehzahl: 2000 U/min fz: 0,15 mm Vf: 300 mm/min

Ergebnis => Nutzen für Kunden

- Standmengen wurden um 60 % verbessert
- Kosten wurden um ein vielfaches reduziert
- Einfaches Handling
- Weniger Werkzeuge im Umlauf
- Mit Werkzeug 2 Entfall der Vorbearbeitung

Kontakt

Name: Gregor Joswig Tel.: +49 (0) 172 657 09 90 Email.: g.joswig@hollfelder-guehring.de

Diese Zeichnung ist Eigentum der Fa. Hollfelder-Guehring GmbH und darf nicht an Dritte weitergegeben werden. Bearbeitungs- und Zeichnungsprüfung (auf Richtigkeit und Vollständigkeit) obliegen dem Kunden.

Index	AEnderung	Datum	Name

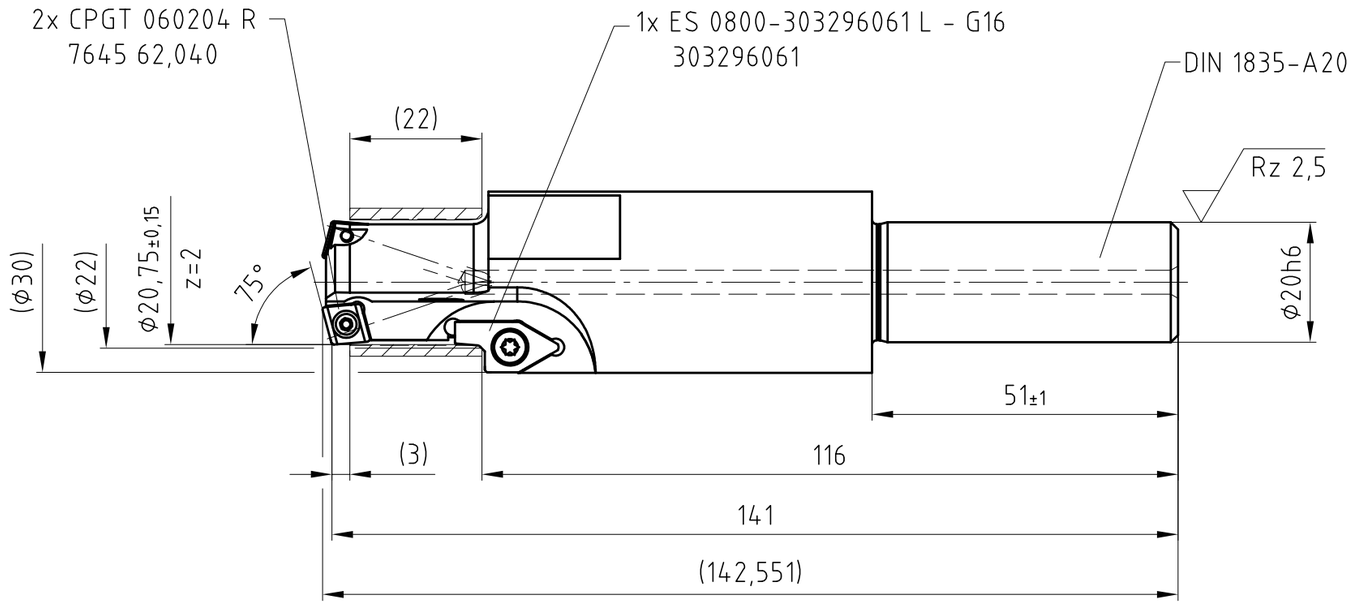

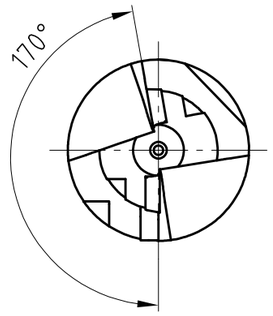

T01

Stck.	Benennung	Pos.	Zeichnungsnummer	Material-/Artikelnr.	Bemerkung

zu zersp. Werkstoff: 16MnCr5

Werkzeug kpl. montiert konstruktiv gewuchtet

X statisch / dynamisch — gewuchtet

G= bei n= min^{-1}

AutoCad Konstruktion

Aenderung nur ueber CAD

Oberflaechenbeschaffenheit, soweit nicht durch Normen festgelegt: Rz 25

alle nicht bemassten Kanten gratfrei: 0,3 x 45° (ausgenommen Plattensitz)

verguetet brueniert

Gewicht:

Maßstab 1:1

Format A3

D

Allgemeintoleranz DIN ISO 2768 - m

	Datum	Name
gez.:	05.09.2018	Jugrestan
gepr.:	05.09.2018	Jugrestan

Hollfelder Bezeichnung:

IH CPGT-303296367 R

HOLLFELDER GUEHRING CUTTING TOOLS

Senkwerkzeug

Blatt 1 von 1 Bl.

303296367

Diese Zeichnung ist Eigentum der Fa. Guehring KG Sie darf weder vollstaendig noch teilweise vervielfaeltig, verbreitet und zu Zwecken des Wettbewerbs unbefugt verwendet oder an andere mitgeteilt werden.

patentrechtlich geschuetzt

Diese Zeichnung ist Eigentum der Fa. Hollfelder-Guehring GmbH und darf nicht an Dritte weitergegeben werden. Bearbeitungs- und Zeichnungsprüfung (auf Richtigkeit und Vollständigkeit) obliegen dem Kunden.

Index	AEnderung	Datum	Name

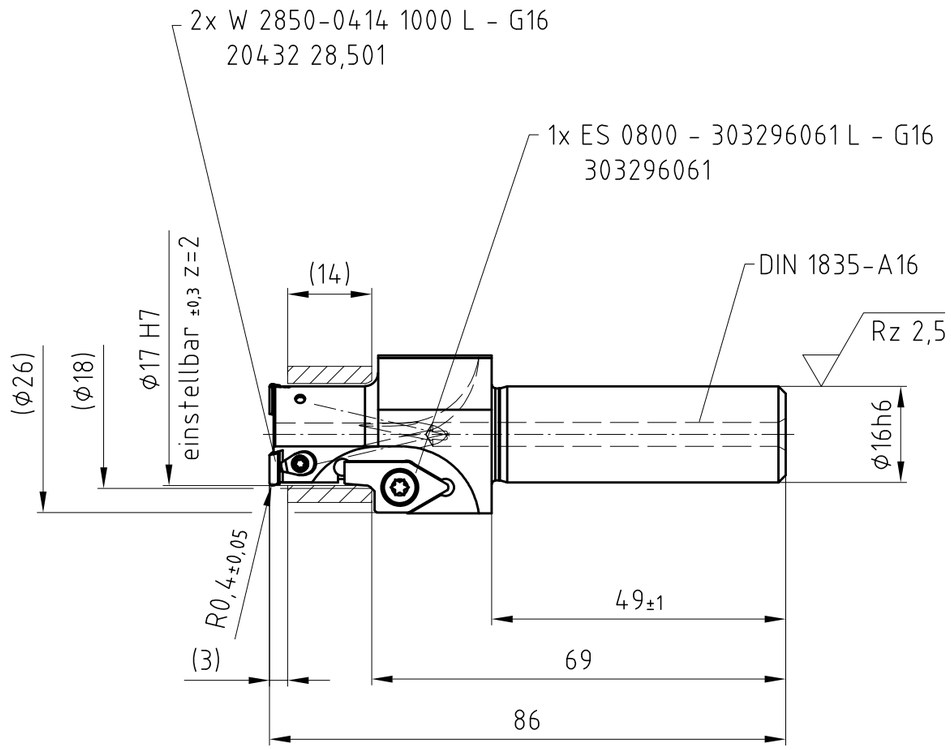

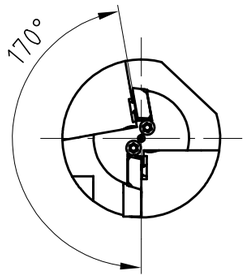

T02

Stck.	Benennung	Pos.	Zeichnungsnummer	Material-/Artikelnr.	Bemerkung

zu zersp. Werkstoff: 16MnCr5

Werkzeug kpl. montiert konstruktiv gewuchtet

X statisch / dynamisch — gewuchtet

G= bei n= min^{-1}

AutoCad Konstruktion

Aenderung nur ueber CAD

Oberflaechenbeschaffenheit, soweit nicht durch Normen festgelegt: Rz 25

alle nicht bemassten Kanten gratfrei: 0,3 x 45° (ausgenommen Plattensitz)

verguetet 1.600 N / mm^2 brueniert

Gewicht:

Maßstab 1:1

Format A3

D

Allgemeintoleranz DIN ISO 2768 - m

	Datum	Name
gez.:	05.09.2018	Jugrestan
gepr.:	05.09.2018	Jugrestan

Hollfelder Bezeichnung:

H 2850-303289991 R

HOLLFELDER GUEHRING CUTTING TOOLS

Feinbohrwerkzeug

Blatt 1 von 1 Bl.

303289991

Diese Zeichnung ist Eigentum der Fa. Guehring KG Sie darf weder vollstaendig noch teilweise vervielfaeltig, verbreitet und zu Zwecken des Wettbewerbs unbefugt verwendet oder an andere mitgeteilt werden.